取扱石材店へご来店の前に… → この画面をプリントしてください → 石材店へお越しの際にお持ち下さい

アルコ 柔らかな曲線が優しさを伝えます

墓石No BY-64-0

コンセプト

棹正面の額出加工がさりげない形の中にも高級感を演出します。大きな円弧で構成されたフォルムが、故人のおおらかさ、優しさを伝えるお墓です。

特長

棹正面は額出加工が施されています。香炉には丸みをもたせ角欠けを防ぎました。花立は花びらをイメージした面取りで持ちやすくなっています。

石種名

ブルーシルク

サイズ（単位：ミリ）

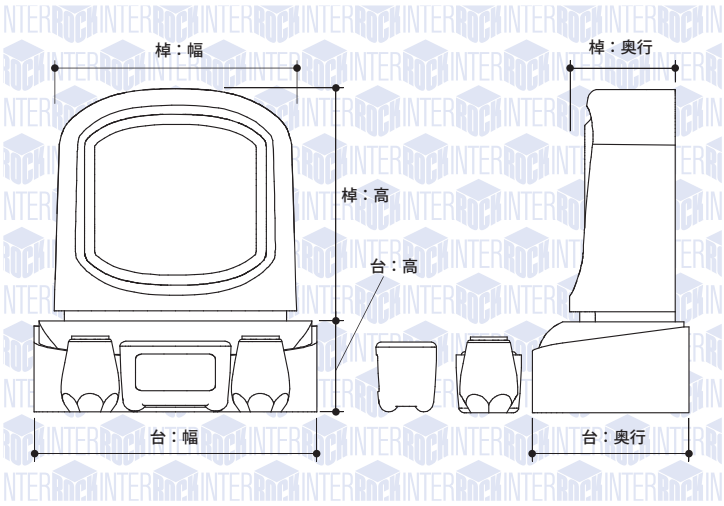

Lサイズ（敷地目安：3.0平米以上用）

台：幅848 × 奥行470 × 高273
棹：幅727 × 奥行318 × 高697

Mサイズ（敷地目安：1.5平米～3.0平米用）

台：幅758 × 奥行424 × 高258
棹：幅667 × 奥行288 × 高636

Sサイズ（敷地目安：1.5平米未満）

台：幅727 × 奥行394 × 高242
棹：幅621 × 奥行273 × 高621

※対応する敷地面積は目安として表記しております。寸法、霊園の規定等によって選択出来るサイズは異なります。詳細は取扱石材店へ御相談下さい。

仕様

◎棹石：正面額出加工
◎本磨き仕上げ

インターロックのプレミアム墓石には
ブランドマークがあります
インターロックが企画・デザインした墓石の証明として、ブランドマークが発行・貼付されます。また、石材店の展示品をご覧になる際は、このマークをご確認下さい。

墓石の意匠について
掲載の墓石はインターロック株式会社のオリジナルデザインです。
類似品・模倣品の製造・販売・建立を固くお断りしています。

お取扱石材店様へ
●墓石、図面についてのお問合せは、最寄のインターロック株式会社各事業部までお願いします。
●WEBサイトのお問合せ（support@interrock.net）からもお受けしております。

20150422 INTERROCK co.ltd.All Rights Reserved.